PROFESSIONAL POWER TOOLS

AG 180

МАШИНА ПОЛИРОВАЛЬНАЯ

АРТИКУЛ: 110 30 0180
EAN8-20071035

РЕЛИЗ: 07.2017

ДЕТАЛИРОВКА ИЗДЕЛИЯ

PATRIOT

www.onlypatriot.com

АРТИКУЛ: 110 30 0180
СХЕМА А

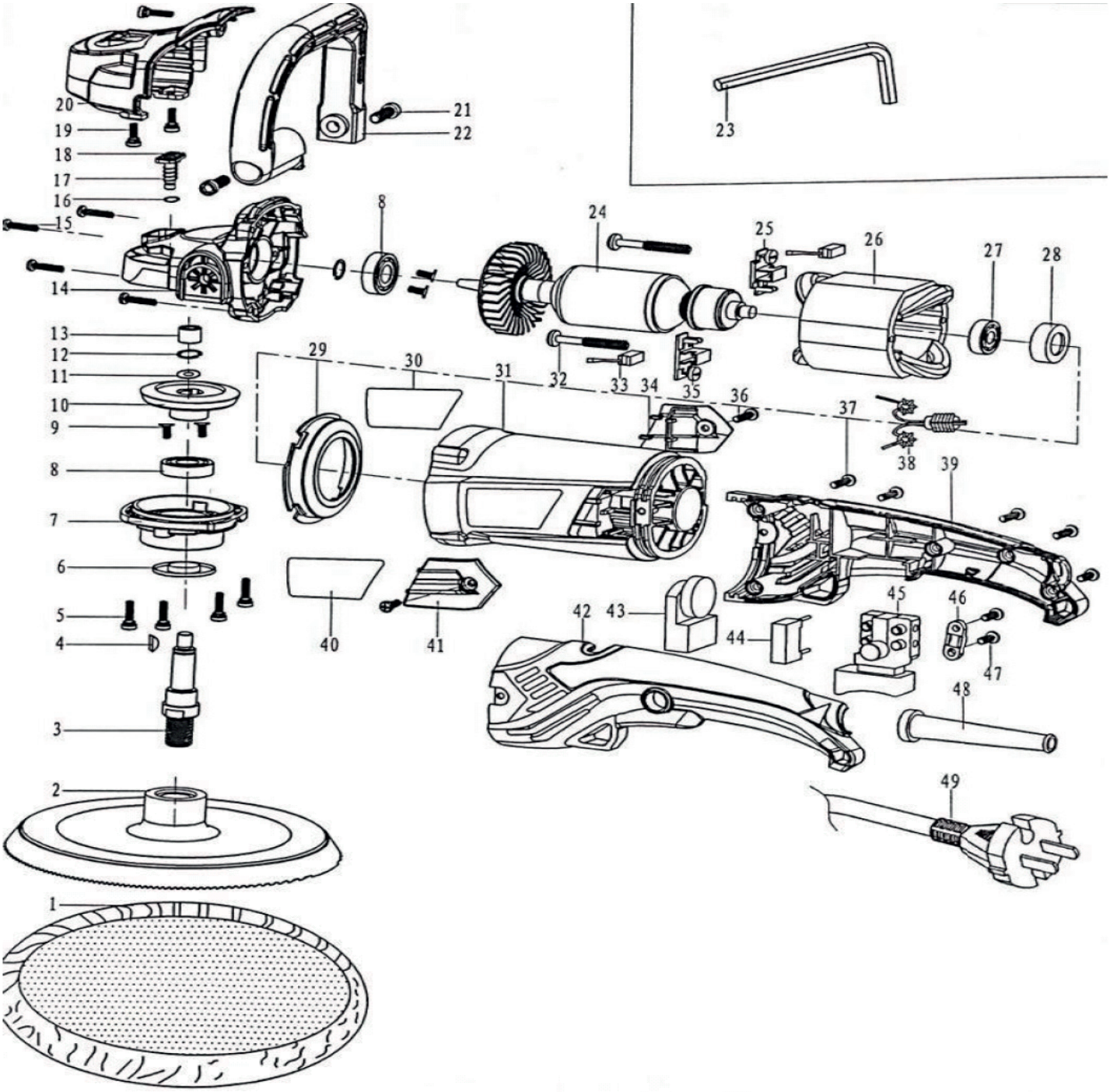

#	АРТИКУЛ	ОПИСАНИЕ	КОЛ-ВО
1	020090056	Шерстяное колесо	1
2	013535450	Полировальная подушка	1
3	013535451	Выходной шпиндель	1
4	013535452	Шпонка 4x5x13	1
5	013535453	Винт M4x16	5

АРТИКУЛ: 110 30 0180
ТАБЛИЦА К СХЕМЕ А

#	АРТИКУЛ	ОПИСАНИЕ	КОЛ-ВО
6	013535454	Пылезащитная крышка	1
7	013535455	Передняя крышка	1
8	013535456	Подшипник 6001-2RS	2
9	013535457	Винт M5x10	4
10	013535458	Шестерня	1
11	013535459	Волновая шайба Ф12	1
12	013535460	Стопорное кольцо Ф12	2
13	013535461	Игольчатый подшипник HK0810	1
14	013535462	Корпус редуктора	1
15	013535463	Винт ST4x22	4
16	013535464	Стопорное кольцо Ф5	1
17	013535465	Пружина блокиратора	1
18	013535466	Блокиратор	1
19	013535467	Винт M4x10	2
20	013535468	Защитный кожух	1
21	013535469	Винт M8x25	2
22	013535470	Ручка D-образная	1
23	013535471	Шестигранный ключ 6	1
24	013535472	Ротор	1
25	013535473	Щеткодержатель	2
26	013535474	Статор	1
27	013535475	Подшипник 608-2Z	1
28	013535476	Посадочная втулка подшипника	1
29	013535477	Воздушный дефлектор	1
30	013535478	Наклейка	1
31	013535479	Корпус мотора	1
32	013535480	Винт ST4x65	2
33	013535481	Угольная щетка	2
34	013535482	Крышка щеткодержателя правая	1
35	013535483	Пружина	2
36	013535484	Винт ST4x12	2
37	013535485	Винт ST4x16	5
38	013535486	Индуктивность	1
39	013535487	Правая часть ручки	1
40	013535488	Наклейка	1
41	013535489	Крышка щеткодержателя левая	1
42	013535490	Левая часть ручки	1
43	013535491	Регулятор оборотов	1
44	013535492	Конденсатор	1
45	013535493	Выключатель	1
46	013535494	Крепление провода	1
47	013535495	Винт ST4x14	5
48	013535496	Оболочка провода в корпус	1
49	013535497	Сетевой провод с вилкой	1